NOSNÁ KONSTRUKCE SEVERNÍ PŘÍSTAVBY-DETAILY

ŘEŠENÍ KOTVENÍ ŽB PREFA SLOUPŮ (S1) PRŮŘEZU 450x450mm DO KALICHA ZÁKLADŮ

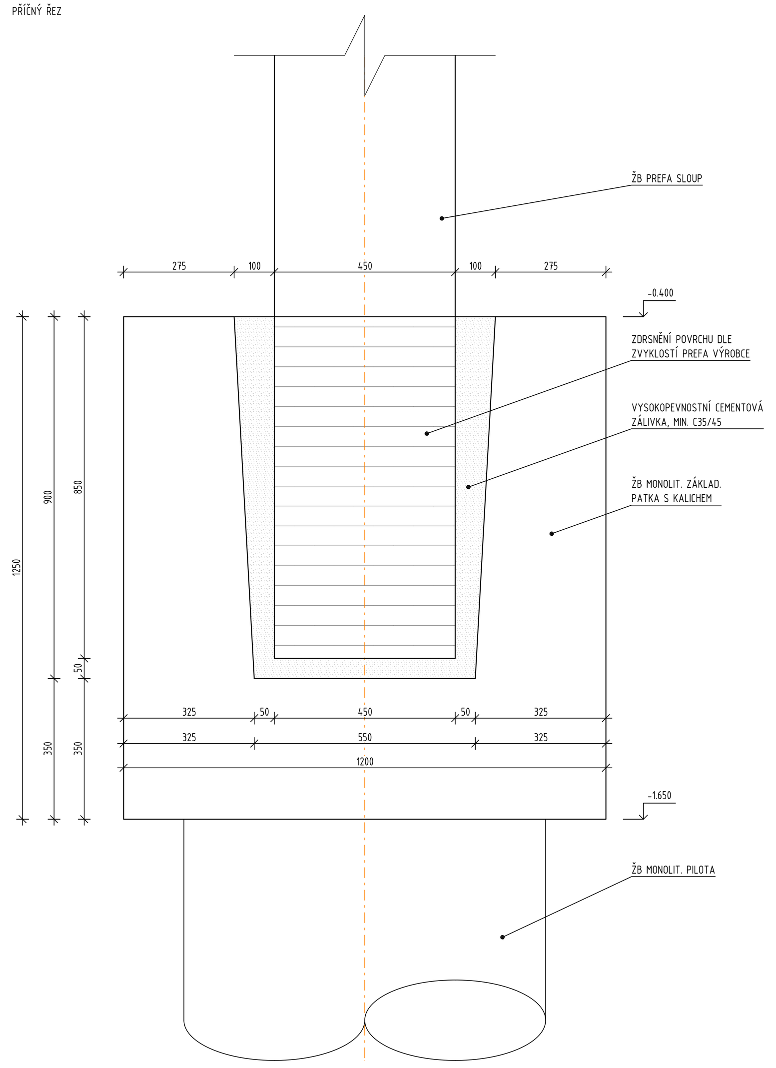

ŘEŠENÍ KOTVENÍ ŽB PREFA SLOUPŮ (S2) PRŮŘEZU 450x650mm DO KALICHA ZÁKLADŮ

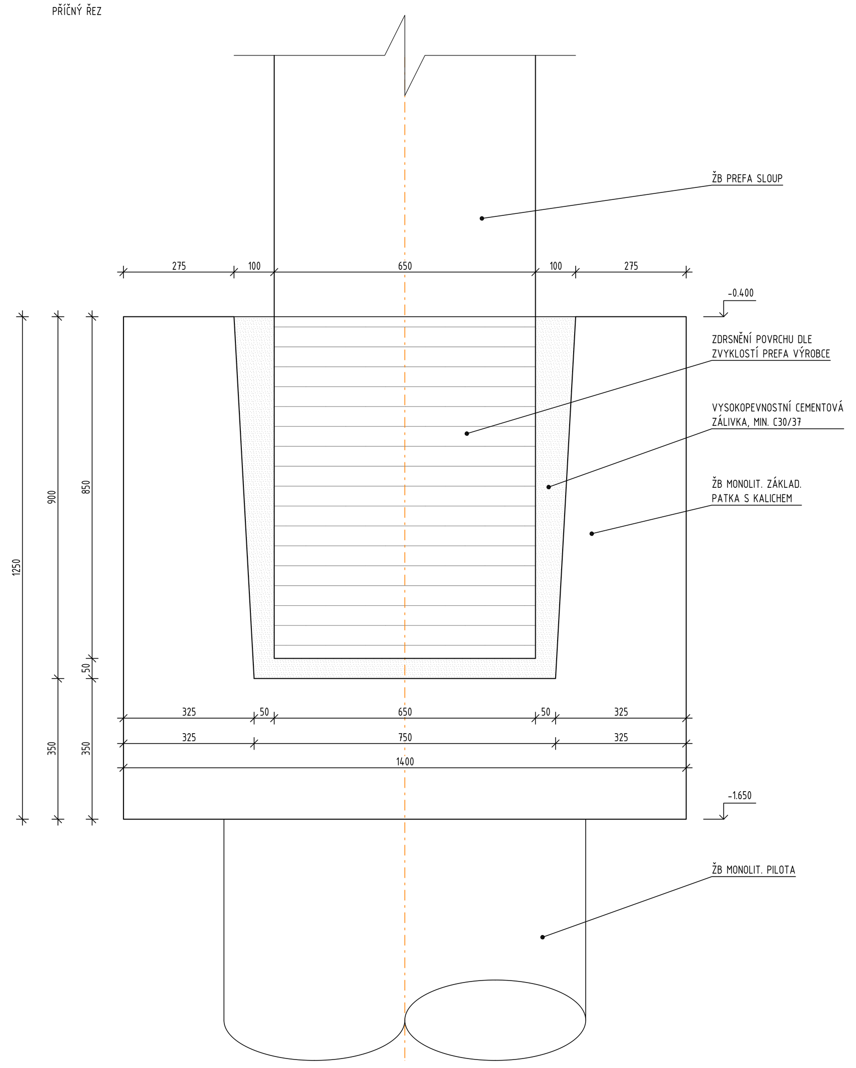

ŘEŠENÍ KOTVENÍ ŽB PREFA SLOUPŮ (S2) PRŮŘEZU 450x650mm DO KALICHA ZÁKLADŮ V MÍSTĚ DILATACE

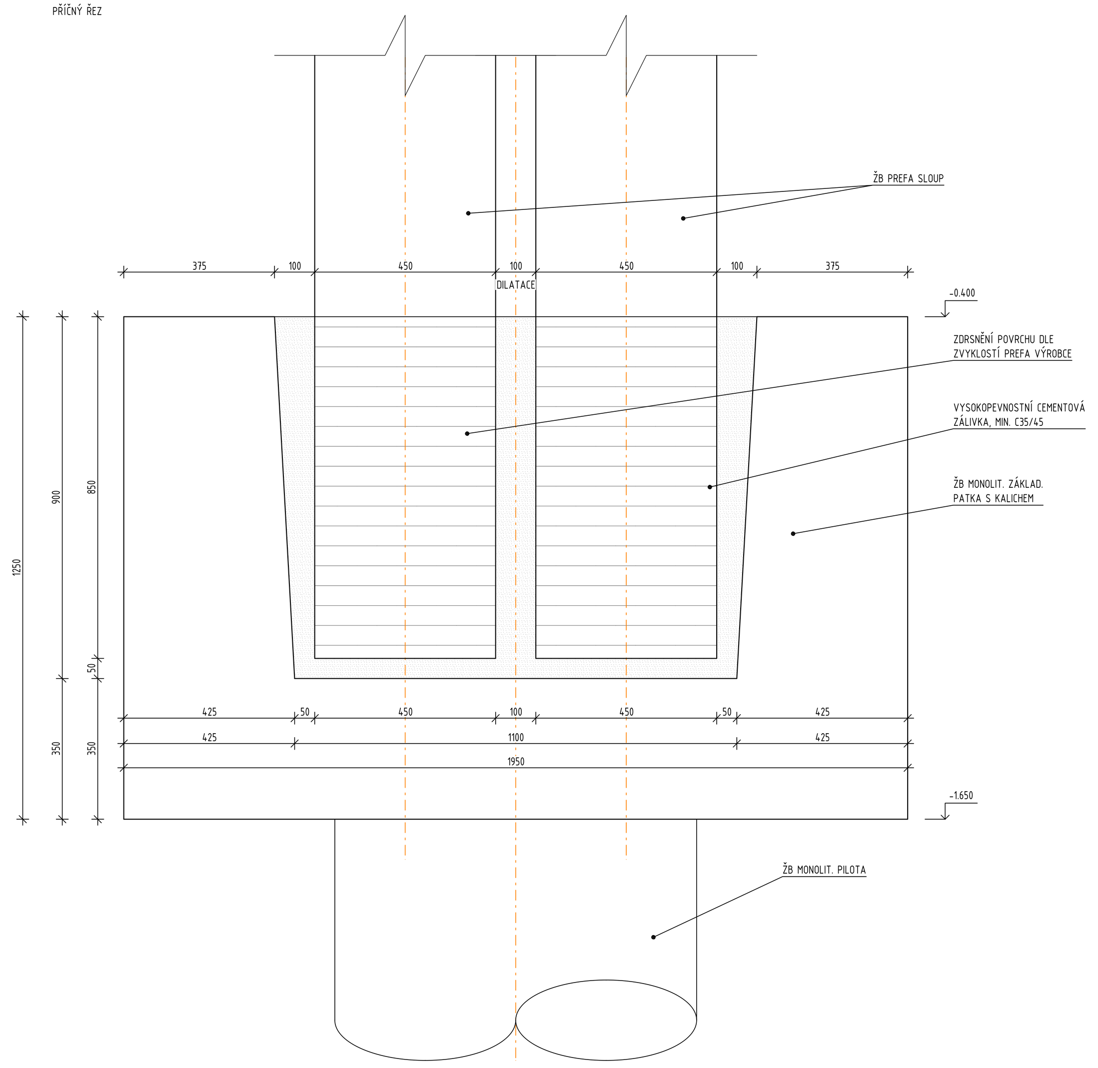

STROP NAD 1.NP - ULOŽENÍ ŽB PREFA PRŮVLAKU (PR1.1) PRŮŘEZU 750x650mm NA ŽB PREFA SLOUP

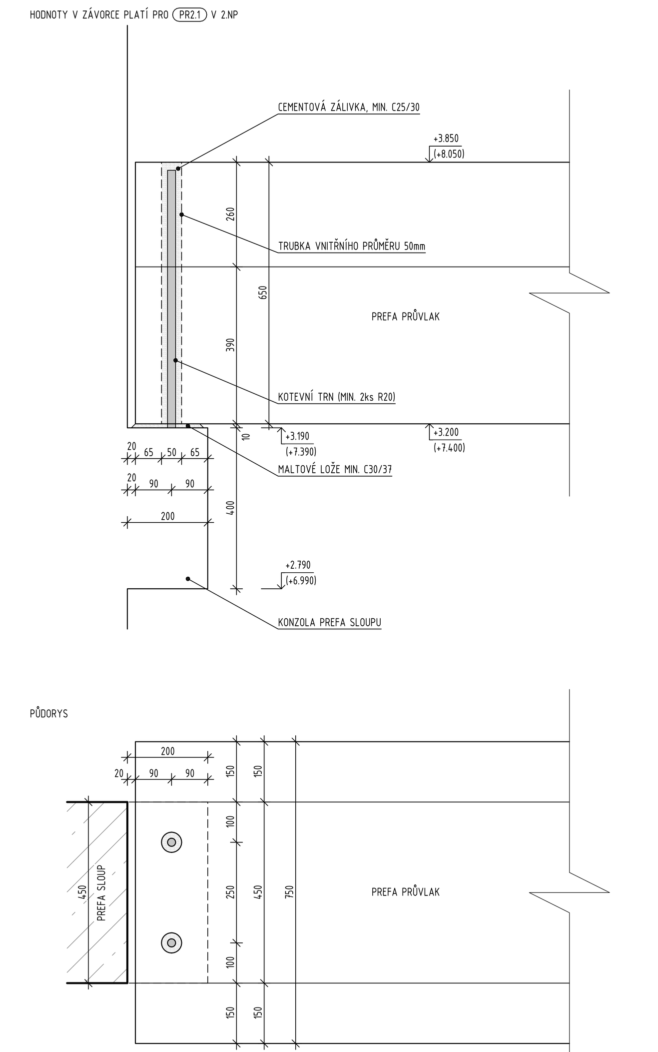

POZNÁMKA:
IDENTICKY BUDE ŘEŠENO ULOŽENÍ PRŮVLAKU (PR1.1*)

STROP NAD 1.NP - ULOŽENÍ ŽB PREFA PRŮVLAKU (PR1.2) PRŮŘEZU 600x650mm NA ŽB PREFA SLOUP

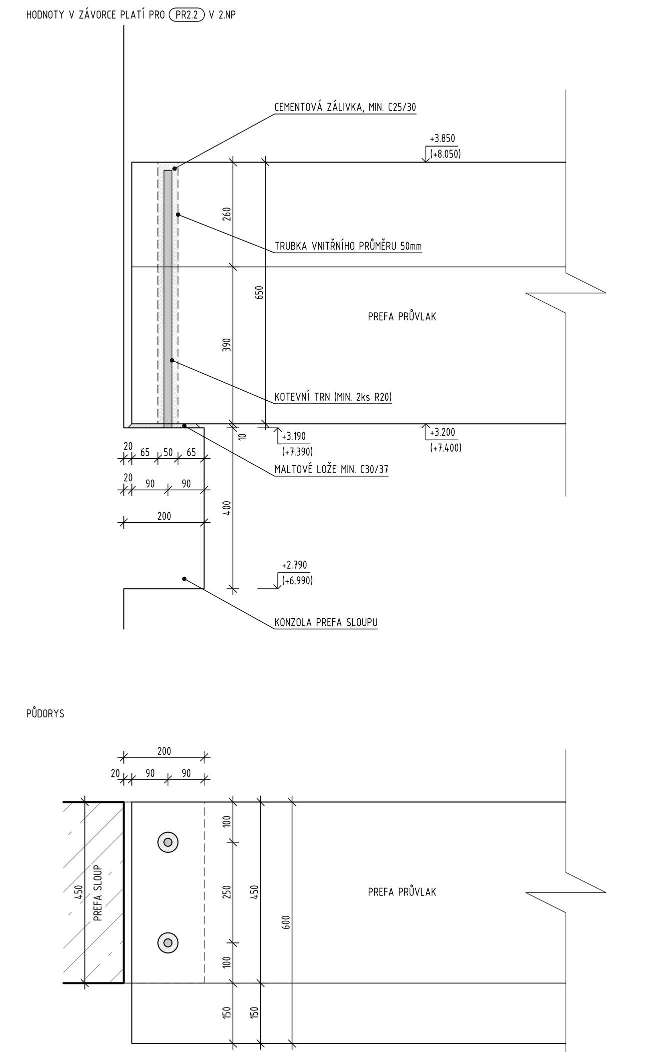

STROP NAD 1.NP - ULOŽENÍ ŽB PREFA PRŮVLAKU (PR1.3) PRŮŘEZU 450x650mm NA ŽB PREFA SLOUP

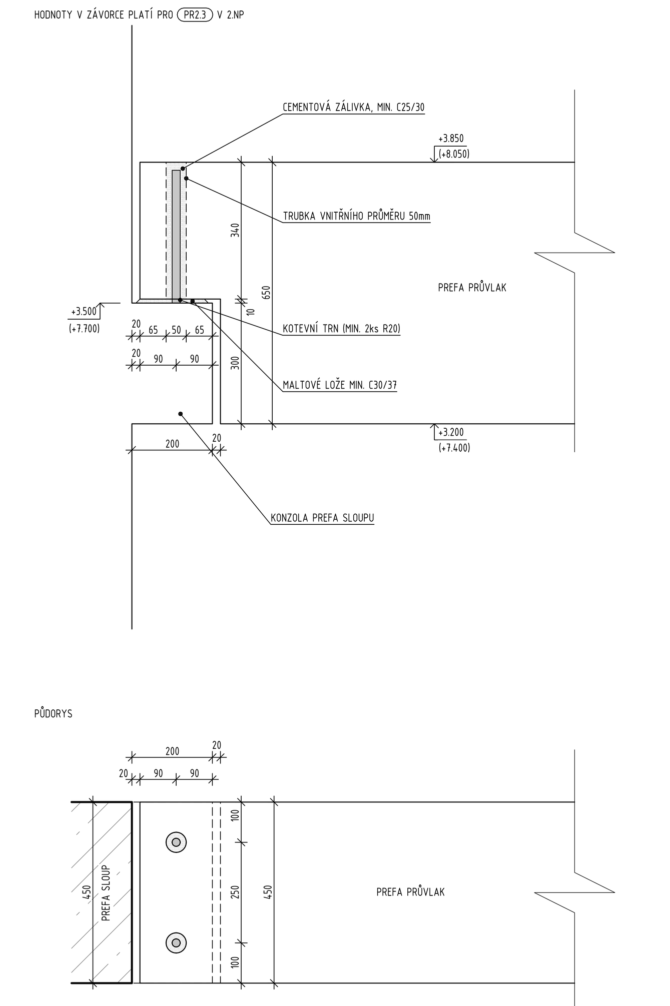

STROP NAD 1.NP - ULOŽENÍ ŽB PREFA PRŮVLAK (PR1.4) PRŮŘEZU 450x400mm NA ŽB PREFA SLOUP

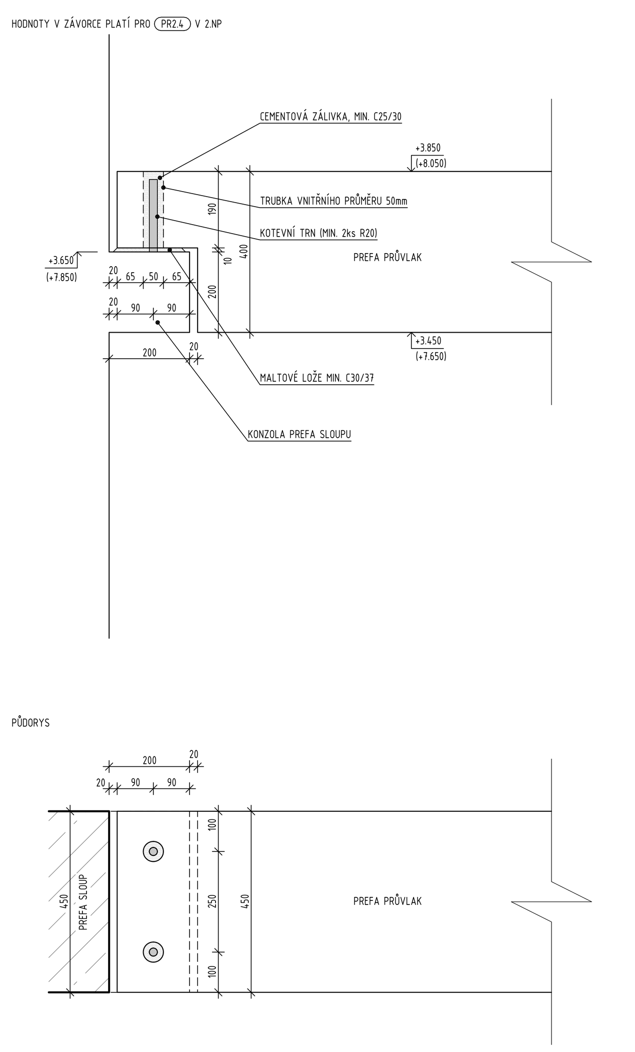

STROP NAD 1.NP - ULOŽENÍ ŽB PREFA PRŮVLAKU (PR1.5) PRŮŘEZU 600x650mm NA ŽB PREFA SLOUP

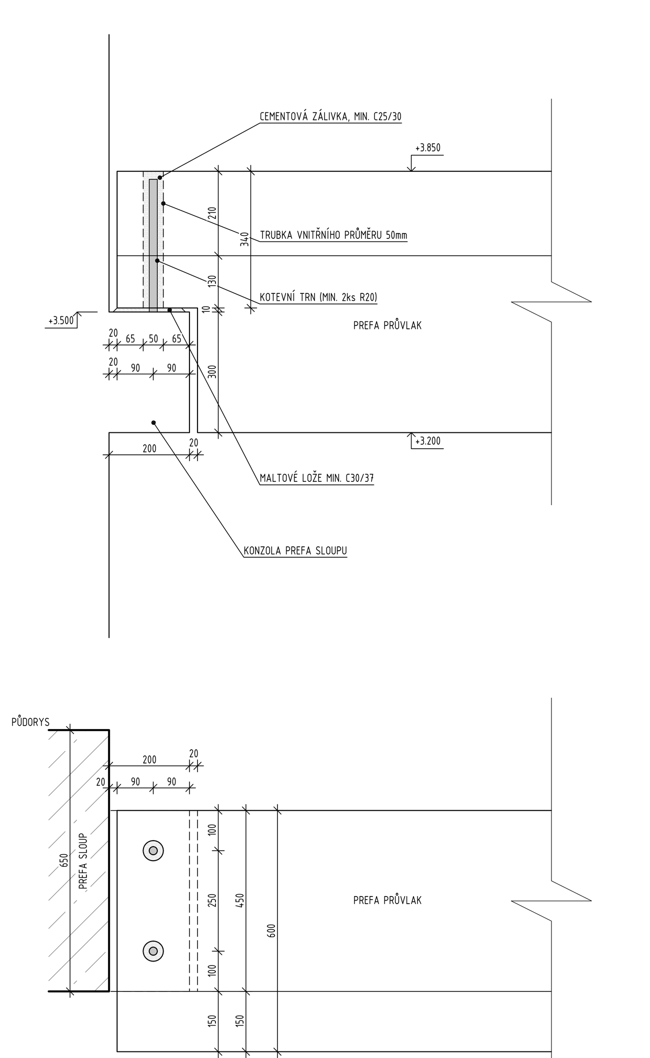

POZNÁMKA:
IDENTICKY, JEN ZRCADLOVĚ, BUDE ŘEŠENO ULOŽENÍ PRŮVLAKU (PR1.5) NA OSE (13) NA SLOUP PRŮŘEZU 450x450mm

STROP NAD 1.NP - ULOŽENÍ ŽB PREFA PRŮVLAK (PR1.6) PRŮŘEZU 300x400mm NA ŽB PREFA SLOUP

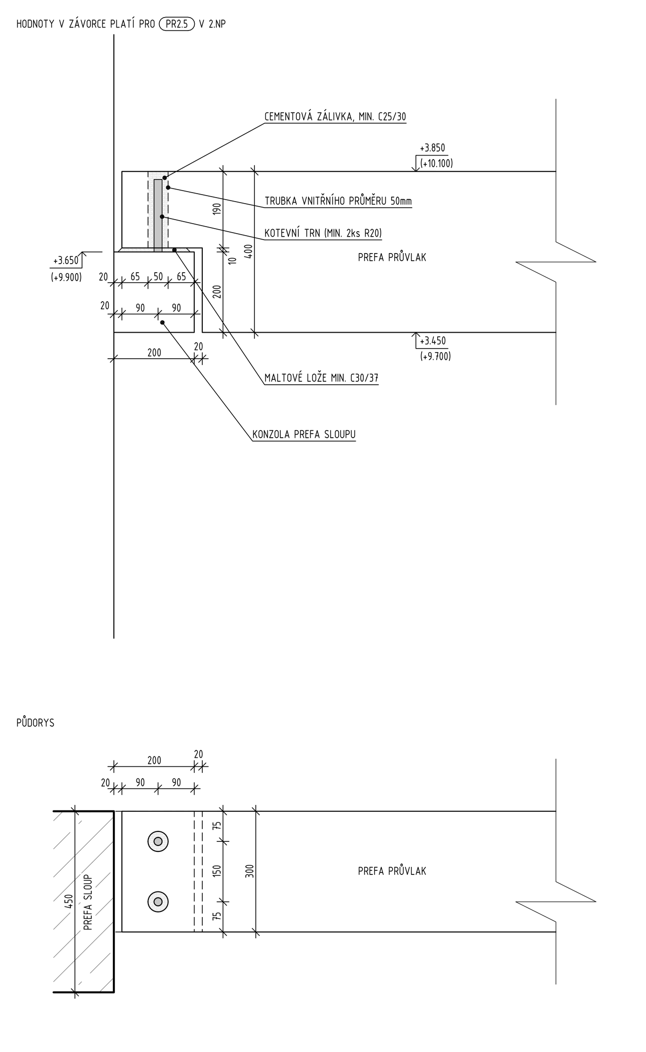

DETAIL UPEVNĚNÍ OCEL. ZTUŽIDLA (ZT1.1) K ŽB PREFA SLOUPU

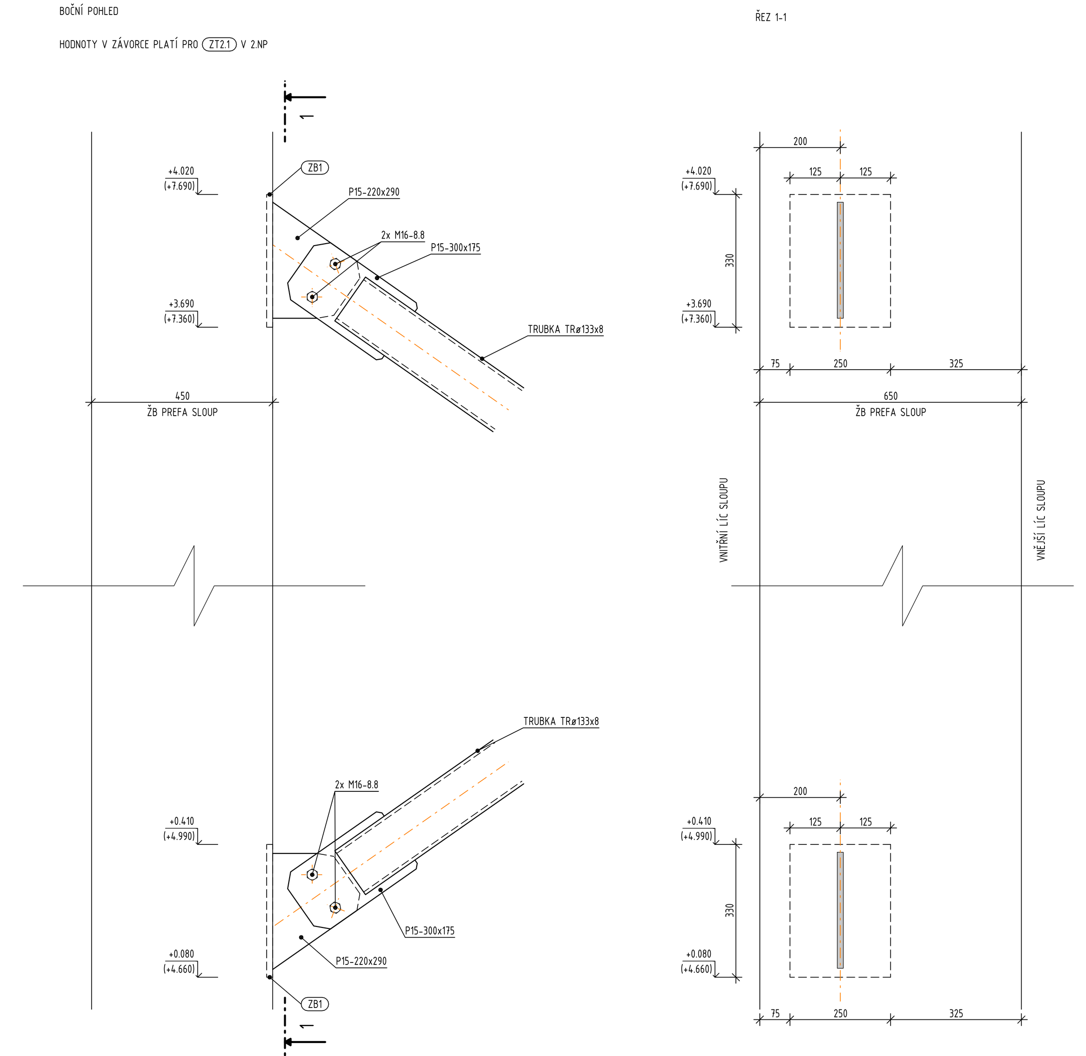

LEGENDA:
(ZB1) - PŘEDEM ZABETONOVANÝ KOTEVNÍ PLECH P15-250x330 VE SLOUPU, NÁVRH. SÍLY V OSE ZTUŽIDLA Ned = ±50kN
- PŘESNOU POZICI JE NUTNÉ KOORDINOVAT SE ZPRACOVATELEM DÍLENSKÉ DOKUMENTACE OCEL. KONTRUKCE ZTUŽIDEL

STROP NAD 1.NP - ULOŽENÍ PŘEDPJATÝCH DUTINOVÝCH STROPNÍCH PANELŮ (SP1.1) TL. 250mm NA OZUB PRŮVLAKU

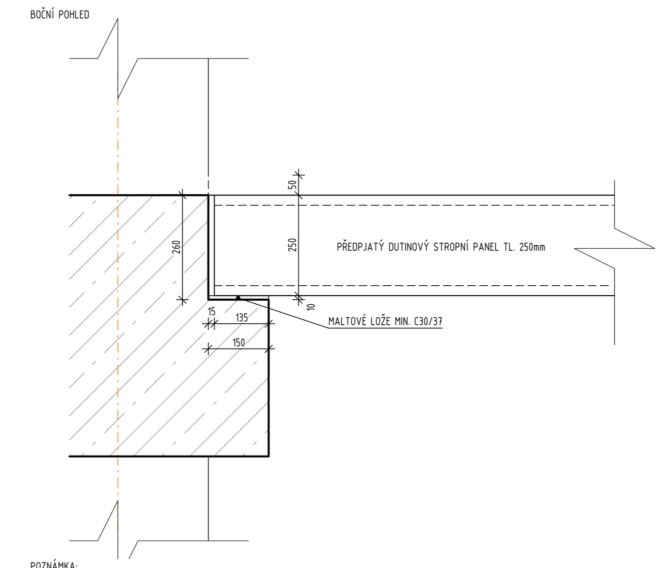

POZNÁMKA:
IDENTICKY BUDE ŘEŠENO ULOŽENÍ STROPNÍCH PANELŮ (SP1.2) TL. 200mm PŘI ŠÍŘCE OZUBU 150mm A VÝŠCE 210mm

DETAIL UPEVNĚNÍ VAZNÍKU (V2.1) K ŽB PREFA SLOUPU

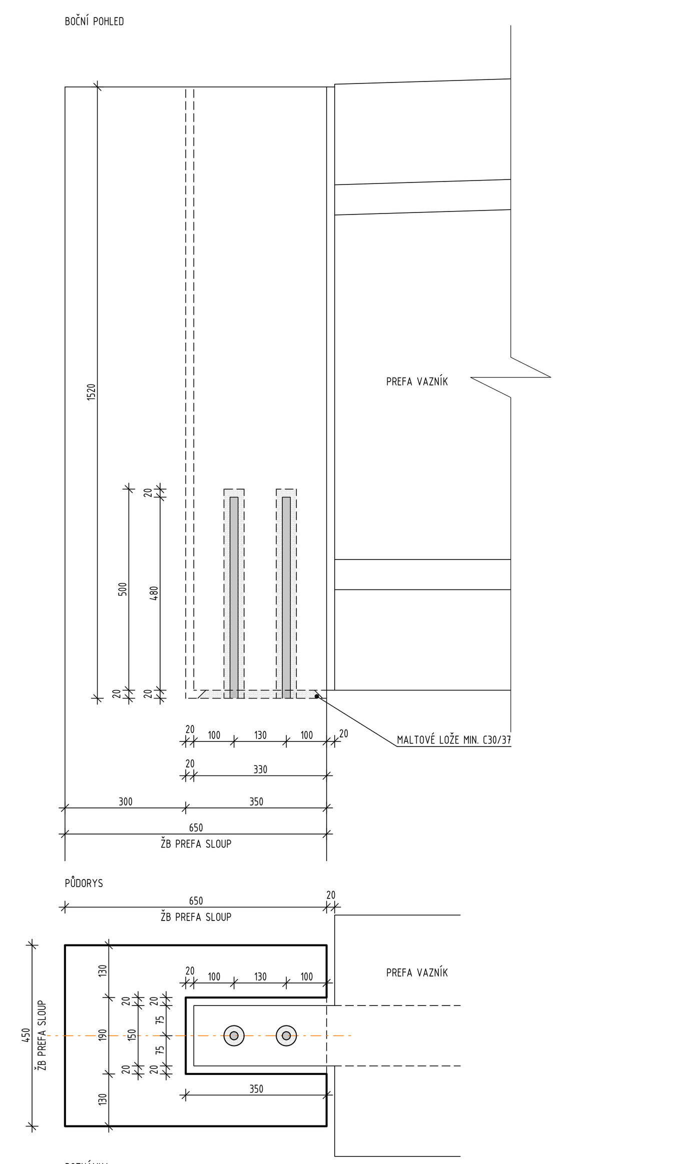

POZNÁMKA:
IDENTICKY BUDE ŘEŠENO ULOŽENÍ VAZNÍKU (V2.2)

STROP NAD 2.NP - ULOŽENÍ ŽB PREFA PRŮVLAKU (PR2.7) PRŮŘEZU 450x500mm NA ŽB PREFA SLOUP

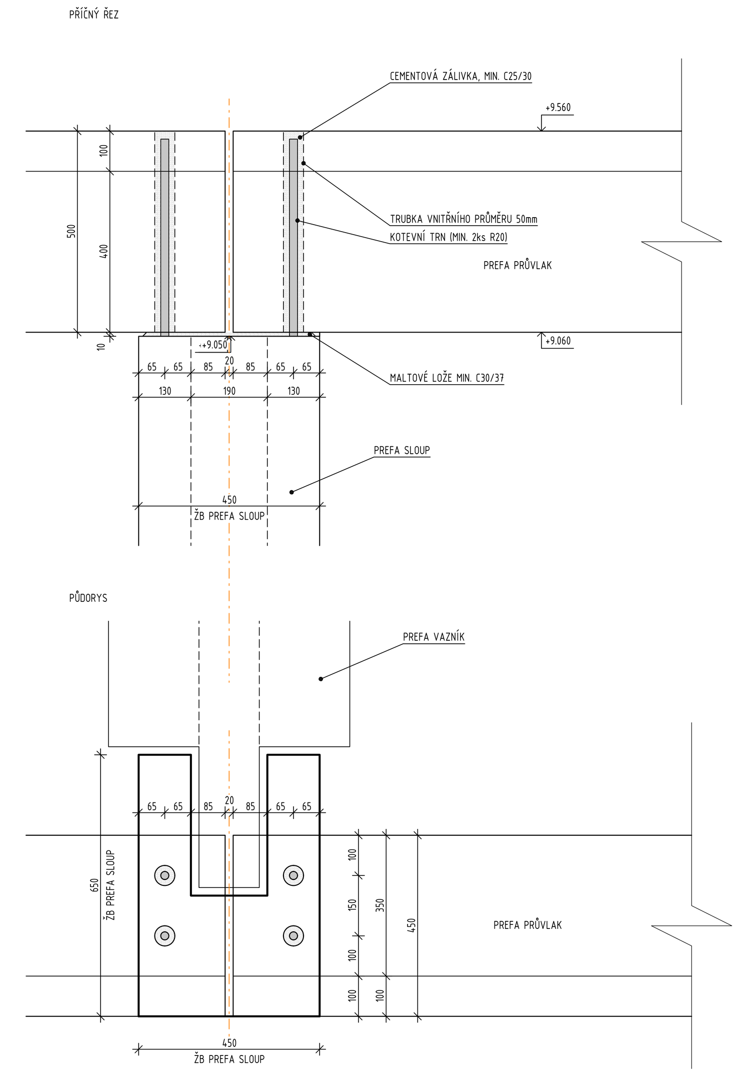

POZNÁMKA:
OBDOBNĚ BUDE ŘEŠENO ULOŽENÍ ATIKOVÝCH PRŮVLAKŮ (PR2.6) A (PR2.8)

STROP NAD 1.NP - ULOŽENÍ ŽB PREFA PRŮVLAK (PR1.7) PRŮŘEZU 450x250mm NA ŽB PREFA SLOUP

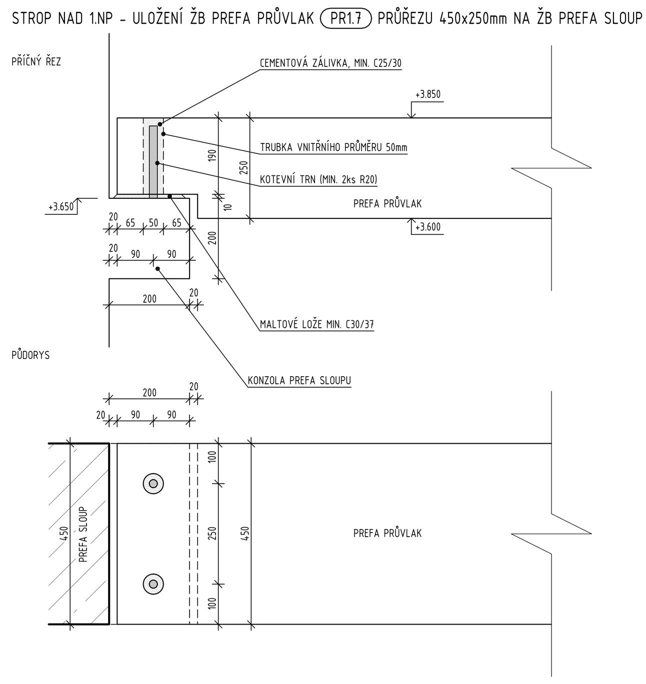

POZNÁMKY:

OBECNĚ:

- VÝKRES ŘEŠÍ DETAILY NOVÉ NOSNÉ KONSTRUKCE SEVERNÍ PŘÍSTAVBY. JSOU ŘEŠENY NADZÁKLADOVÉ KONSTRUKCE ŽELEZOBETONOVÉ PREFABRIKOVANÉ A MONOLITICKÉ, A OCELOVÉ KONSTRUKCE VÝMĚN STROPŮ A SVISLÉHO ZTUŽENÍ.
- NENÍ MOŽNÉ PROVÁDĚT PROSTUPY DO SLOUPŮ, PRŮVLAKŮ, ZTUŽIDEL, A DO ŽEBER PŘEDPJATÝCH DUTINOVÝCH PANELŮ!!! JEDINÉ PŘÍPUSTNÉ PROSTUPY JSOU V SEDLOVÉM PREFA VAZNÍKU, VIZ VÝKRES KONSTRUKCÍ 2.NP.
- PROSTUPY V DUTINÁCH PŘEDPJATÝCH STROPNÍCH PANELŮ MUSÍ RESPEKTOVAT PODMÍNKY VÝROBCE PANELŮ!!!
- VŠECHNY VIDITELNÉ HRANY KONSTRUKCÍ ZKOSIT ROZMĚREM 10/10mm.
- SPÁRY MEZI PANELY BUDOU ZMONOLITNĚNY A BUDE DO NICH VLOŽENA ZÁLIVKOVÁ VÝZTUŽ ØR8 PO CELÉ DÉLCE PANELU.
- SLOUPY BUDOU V PATĚ NA DÉLKU KOTVENÍ KALICHA ZDRSNĚNY DLE ZVYKLOSTÍ DODAVATELE PREFA KONSTRUKCE.
- JE NUTNÉ PROVÉST SPŘAŽENÍ NAPŘ. VLEPENOU VÝZTUŽÍ MONOLITICKÝCH KONSTRUKCÍ STĚN S OKOLNÍMI PREFA SLOUPY.
- PŘI VÝSKYTU NESROVNALOSTÍ JE NUTNÉ PŘED PROVÁDĚNÍM STAVEBNÍCH KONSTRUKCÍ TYTO NESROVNALOSTI KONZULTOVAT S PROJEKTANTEM!!
- NEDÍLNOU SOUČÁSTÍ JE TECHNICKÁ ZPRÁVA A PODROBNÝ STATICKÝ VÝPOČET VIZ STAVEBNĚ KONSTRUKČNÍ ŘEŠENÍ!

MATERIÁLOVÉ CHARAKTERISTIKY:

BETON:	MONOLIT. ZÁKLADOVÉ KONSTRUKCE C25/30-XC2,XA1-Cl0,2-Dmax22-S3
	MONOLIT. STĚNY, DESKY, DOBETONÁVKY, VĚNCE C25/30-XC1-Cl0,2-Dmax22-S3
	PREFA SLOUPY, PRŮVLAKY, ZTUŽIDLA, ZÁLIVKA SLOUPŮ C35/45-XC1
	PREFA VAZNÍKY C45/55-XC1
	PREFA SCHODIŠTĚ C30/37-XC1
	PRVKY BUDOU VYROBENY V PREFA VÝROBNĚ ZE SMĚSÍ, JEJICHŽ PARAMETRY STANOVÍ VÝROBCE
	U VIDITELNÝCH ČÁSTÍ BEZ KRYCÍCH VRSTEV (STĚRKA, OMÍTKA, OBKLAD, APOD.) JE POŽADOVÁNA TŘÍDA POHLEDOVOSTI PB3
VÝZTUŽ:	10 505(R), B500B, B500A (KARI)
KRYTÍ:	PILOTY 75mm (SVISLÁ VÝZTUŽ)
	ZÁKLADOVÉ KONSTRUKCE 50mm
	STĚNY: 25mm (VNĚJŠÍ VODOROVNÁ VÝZTUŽ)
	STROPNÍ DESKY, DESKY DNA: 25mm
	DESKY RAMENE A PODEST SCHODIŠTĚ: 25mm
	SLOUPY, PRŮVLAKY, VAZNÍKY, VĚNCE 35mm (NOSNÁ PODÉLNÁ VÝZTUŽ)
PŘESAH:	MIN. 60-NÁSOBEK PRŮMĚRU STYKOVANÉ VÝZTUŽE
OCEL:	S235
ŠROUBY:	OCEL 8.8

DLE PŘÍLOHY Č.13 K VYHLÁŠCE Č.499/2006 Sb. V PLATNÉM ZNĚNÍ ZAJIŠŤUJE PODROBNOU DOKUMENTACI VYZTUŽENÍ ŽELEZOBETONOVÝCH KONSTRUKCÍ ZHOTOVITEL STAVBY. DLE STEJNÉ VYHLÁŠKY ZAJIŠŤUJE I PODROBNOU DOKUMENTACI OCELOVÝCH KONSTRUKCÍ.

POZNÁMKA:
PŘED ZAHÁJENÍM STAVEBNÍCH PRACÍ NUTNO PŘEDEM ZKONTROLOVAT VŠECHNY MÍRY A OVĚŘIT S PROJEKTOVOU DOKUMENTACÍ.

±0,000 = 213,500 m n.m.

SOUŘADNICOVÝ SYSTÉM: JTSK
VÝŠKOVÝ SYSTÉM: B.p.v.

ZMĚNY		DATUM		PODPIS	
c					
b					
a					

INVESTOR:
Univerzita Palackého v Olomouci
Univerzita Palackého v Olomouci, Křížkovského 511/8, 771 47 Olomouc, tel.: +420 585 631 111, e-mail: e-podatelna@upol.cz

GENERÁLNÍ PROJEKTANT:
F.E.D. s.r.o.
F.E.D. s.r.o., Velký Ořechov 177, 763 07 Velký Ořechov, tel.: +420 603 196 334, e-mail: struharova@fed-cz.com

HLAVNÍ PROJEKTANT A AUTOR NÁVRHU:

ZODP. PROJEKTANT:	Ing. Dušan HALAMA
VYPRACOVAL:	Ing. Dušan HALAMA
KONTROLOVAL:	Ing. Martin ULIČNÝ

TECHNICO architects & engineers — TECHNICO Opava s.r.o., Hradecká 1576/51, 746 01 Opava, tel: 553 760 970, info@technico.cz

ČÁST DOKUMENTACE:
D.1.2. STAVEBNĚ KONSTRUKČNÍ ŘEŠENÍ

Rekonstrukce sportovní haly UP v Olomouci
SPORTOVNÍ HALA
K.ú. Lazce, parc.č. st. 492/1, st. 492/2, st. 657, st. 493, st. 629, 25, 30/1, 30/10, 30/11, 30/12, 30/14; K.ú. Hejčín, parc.č. 97/4, 97/5, 97/6

FORMÁT	12×A4
DATUM	09/2023
STUPEŇ	DPS
ZAKÁZKOVÉ ČÍSLO	TO-520-DPS
MĚŘÍTKO:	1 : 10
ČÍSLO VÝKRESU:	D.1.2.c.07.

NOSNÁ KONSTRUKCE SEVERNÍ PŘÍSTAVBY-DETAILY